玄云动力
SWIWIN TURBINE

SWIWIN SW400Pro-K
Технический паспорт

(A/2)



玄云动力
SWIWIN TURBINE

Комплект поставки Swiwin SW400Pro-K (на один двигатель)

№	Наименование	Изображение	Кол-во
1	Двигатель		1
2	Блок ECU (V4)		1
3	GSU		1
4	Крепёжный хомут		1
5	Кабель питания		1
6	Сигнальный кабель		1
7	Шаровой кран		1

8	Топливный фильтр		1
9	Топливный шланг	 4×2,5 мм и 6×4 мм	по 1,5 м

玄云动力
SWIWIN TURBINE

Технические характеристики

Модель	SW400Pro-K
Номинальная тяга	40kg
Диаметр	148mm
Длина	341.1mm
Масса двигателя	3240g
Масса ECU	450g
Общая масса (с комплектом)	4245g
Температура эксплуатации	-40℃~50℃
Напряжение питания	аккумулятор Li-Po 6S
Способ запуска	автозапуск одной командой
Диапазон оборотов, об/мин	35000-97000
Номинальная температура газов	750℃
Расход топлива на максимуме	1000g/min
Топливо	авиакеросин
Масло в топливе	3%~5%
Периодичность обслуживания	25H
Время запуска	≤30s

Примечание: для двигателей, купленных до 2025 года, уточните в сервисной службе совместимую модель аккумулятора для запуска.

Параметры запуска двигателя

Напряжение насоса	1.6V
Крутизна набора оборотов	80%
Крутизна подачи насоса	8
Напряжение свечи накаливания	5-7V
Клапан топлива розжига	40
Обороты розжига	3000
Обороты прогрева	8000
Обороты отключения муфты	23000

Рабочие параметры двигателя

Кривая разгона	40
Кривая сброса	40
Максимальные обороты	97000
Обороты малого газа	35000
Минимальные обороты	23000
Максимальная температура	1000
Минимальное напряжение	10V
Перезапуск при срыве пламени	выключен
Напряжение свечи при перезапуске	равно напряжению свечи
Ограничение напряжения насоса	15V

Параметры охлаждения двигателя

Обороты охлаждения	4000rpm

Параметры стартера

Время выброса муфты	0.4S
Напряжение выброса	4V
Рабочее напряжение	5V

Примечание: все данные получены при стандартном атмосферном давлении. При высокой температуре воздуха или низком давлении кислорода в воздухе меньше, и слишком быстрый разгон или сброс оборотов может привести к срыву пламени.

玄云动力
SWIWIN TURBINE

Схема подключения системы

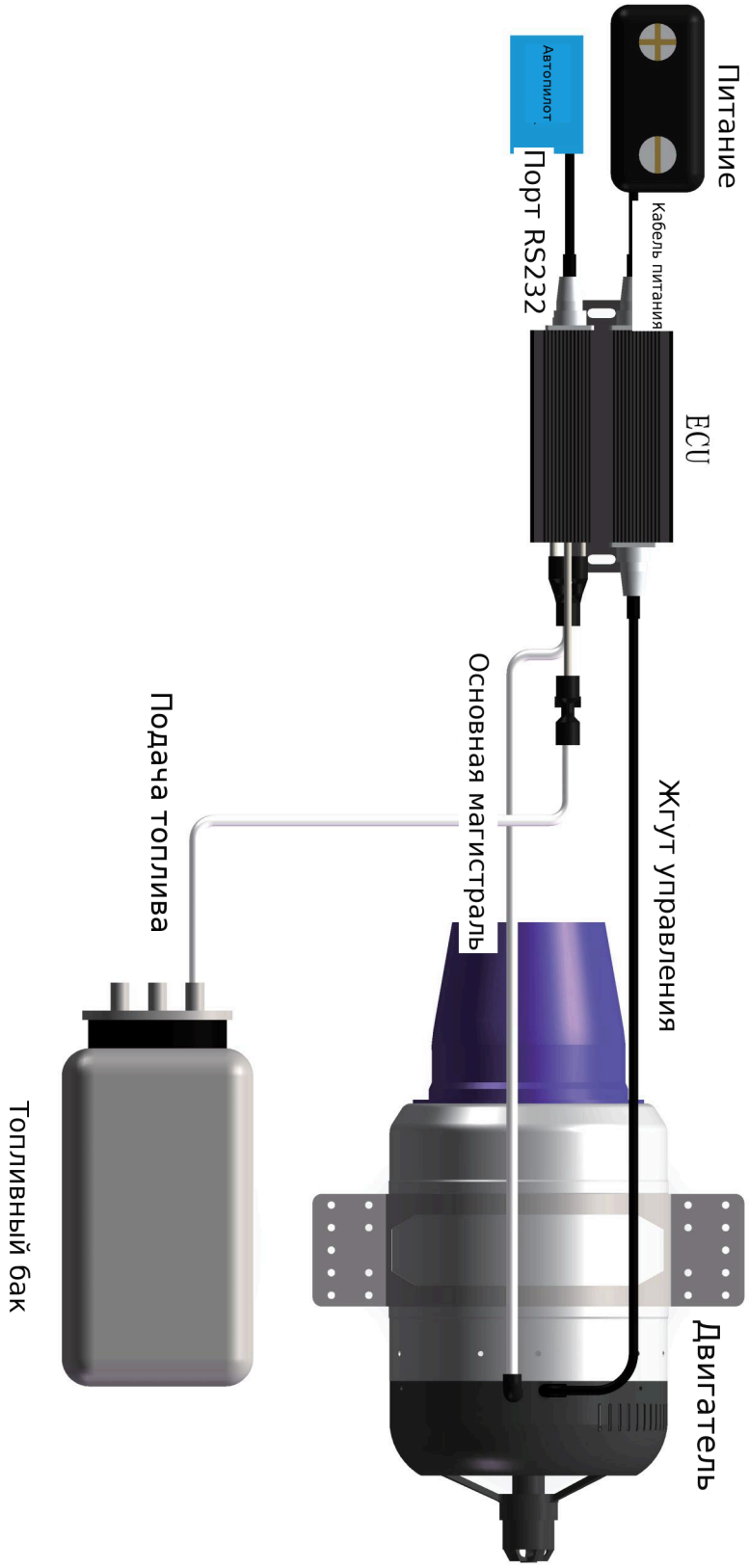

Габаритный чертёж

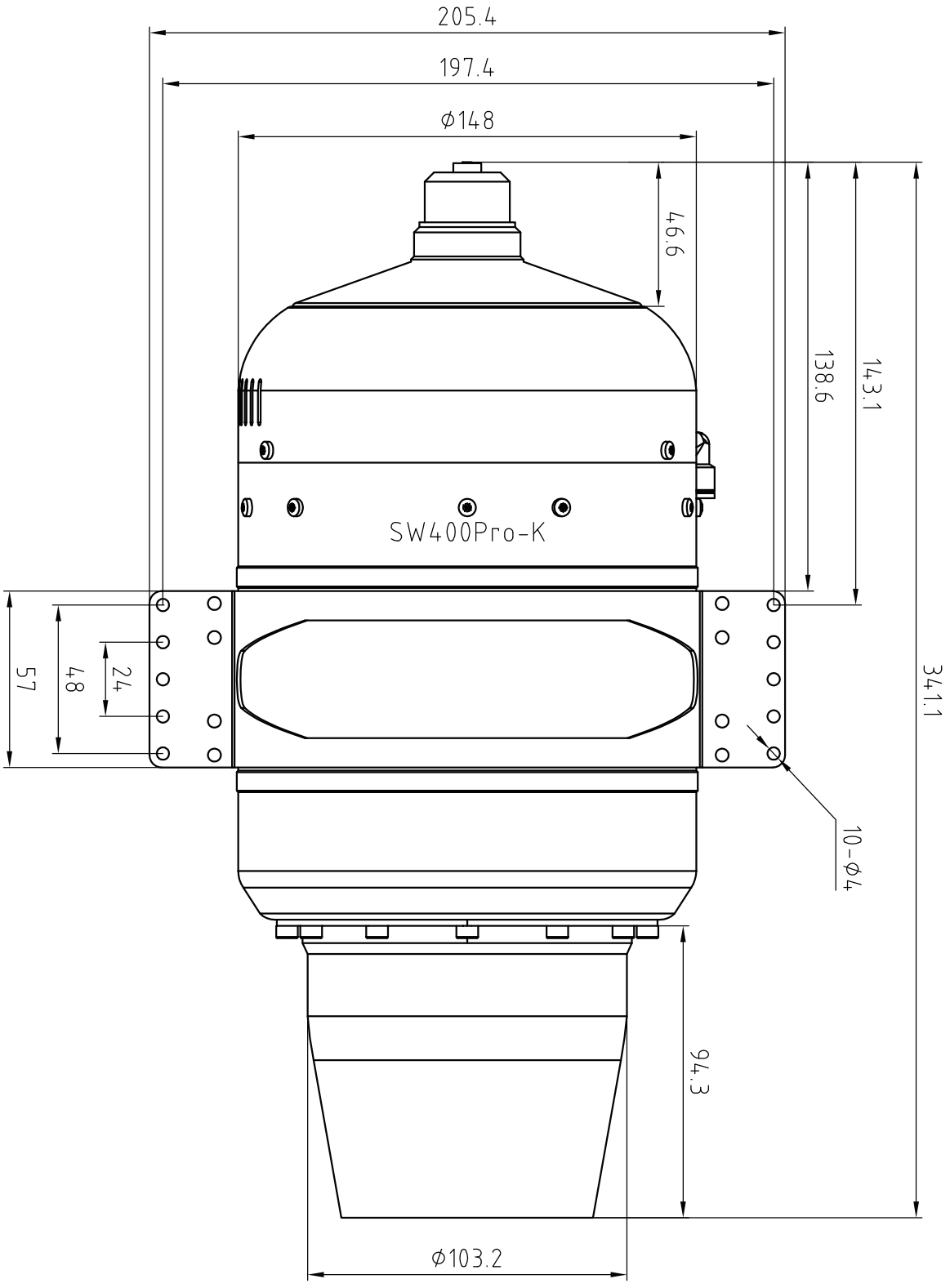

Размеры упаковки: 42×28×22 см, масса упаковки 5 кг

Ограничения ответственности

Изделие предназначено только для полётов авиамоделей, соревнований, показательных выступлений, а также для пожаротушения, сушки и очистки дорог и других развлекательных и гражданских применений. Соблюдайте требования Закона КНР об экспортном контроле. Запрещается переделывать изделие для незаконного применения и самостоятельно перепродавать его в страны, на экспорт в которые законом установлены ограничения. Все последствия нарушения несёт покупатель.

О продавце

Двигатель Swiwin SW400Pro-K и документацию к нему на русском языке поставляет turbo-jets.ru.

Сайт: https://turbo-jets.ru/
Почта для заказов: order@turbo-jets.ru

Оплата: безналичный расчёт по счёту, с НДС и без НДС.
Доставка: по всей России транспортными компаниями и курьерскими службами.

Перевод выполнен по техническому паспорту производителя Swiwin. Значения параметров соответствуют оригиналу. При расхождении перевода и оригинала приоритет имеет документ производителя.